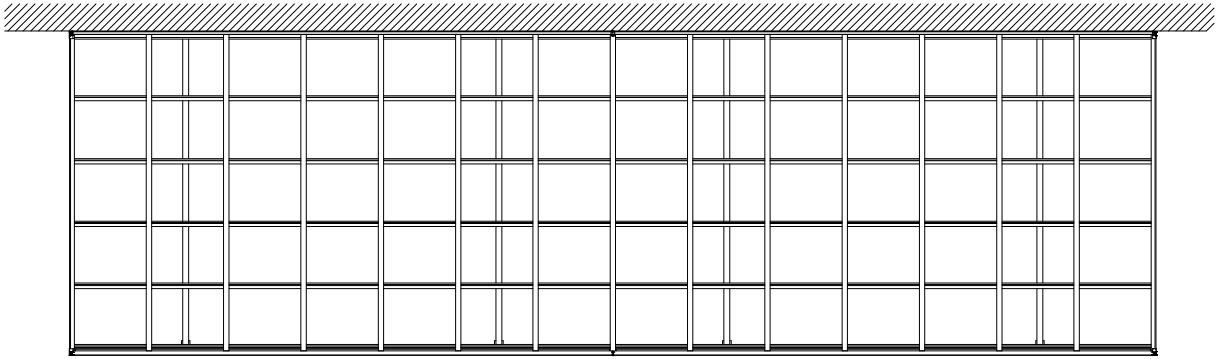

■基礎寸法表

間口呼称	奥行呼称	独立基礎			土間コンクリート考慮基礎		
		地耐力(kN/㎡)			地耐力(kN/㎡)		
		30	50	100	30	50	100
		a・b	a・b	a・b	a・b	a・b	a・b
30	50+50	600	600	600	450	450	450

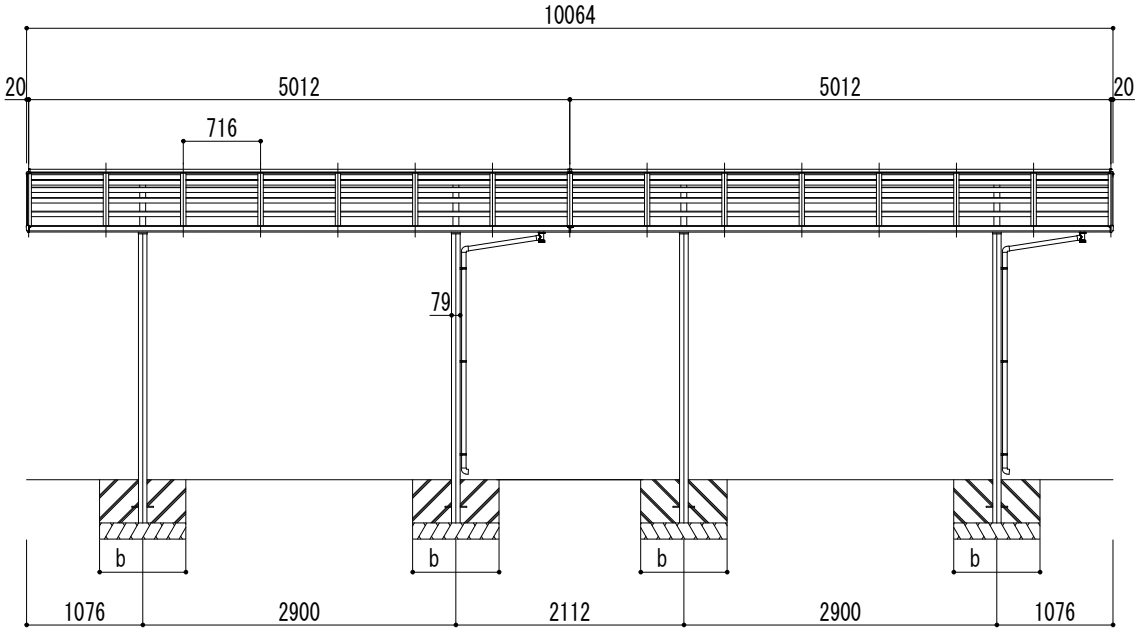

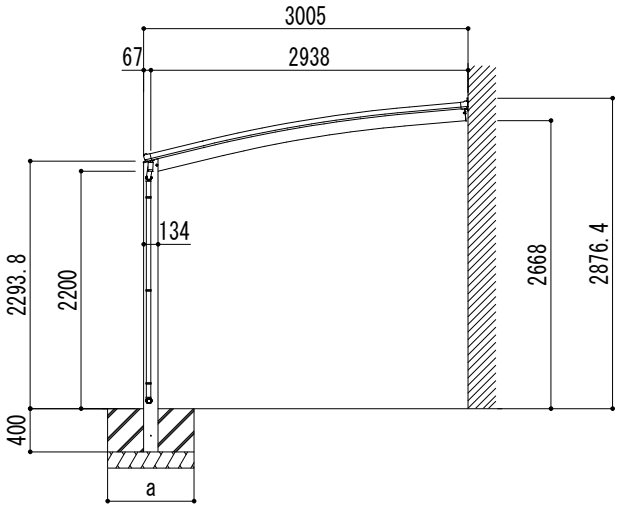

変更記事	設計監理 殿	工事名	照査	担当	作図	尺度	御受領印	Daisen ㈱大仙	図番
	施工 殿	図面名 リアルポートⅣ 壁付タイプ 奥行連棟(2台用) L50+50-W30 標準柱				1/35	年 月 日		